KOHLER®
SERVICE PARTS

ELOSIS MIRROR CABINET
ตู้กระจก อีโลซิส
K-15030T

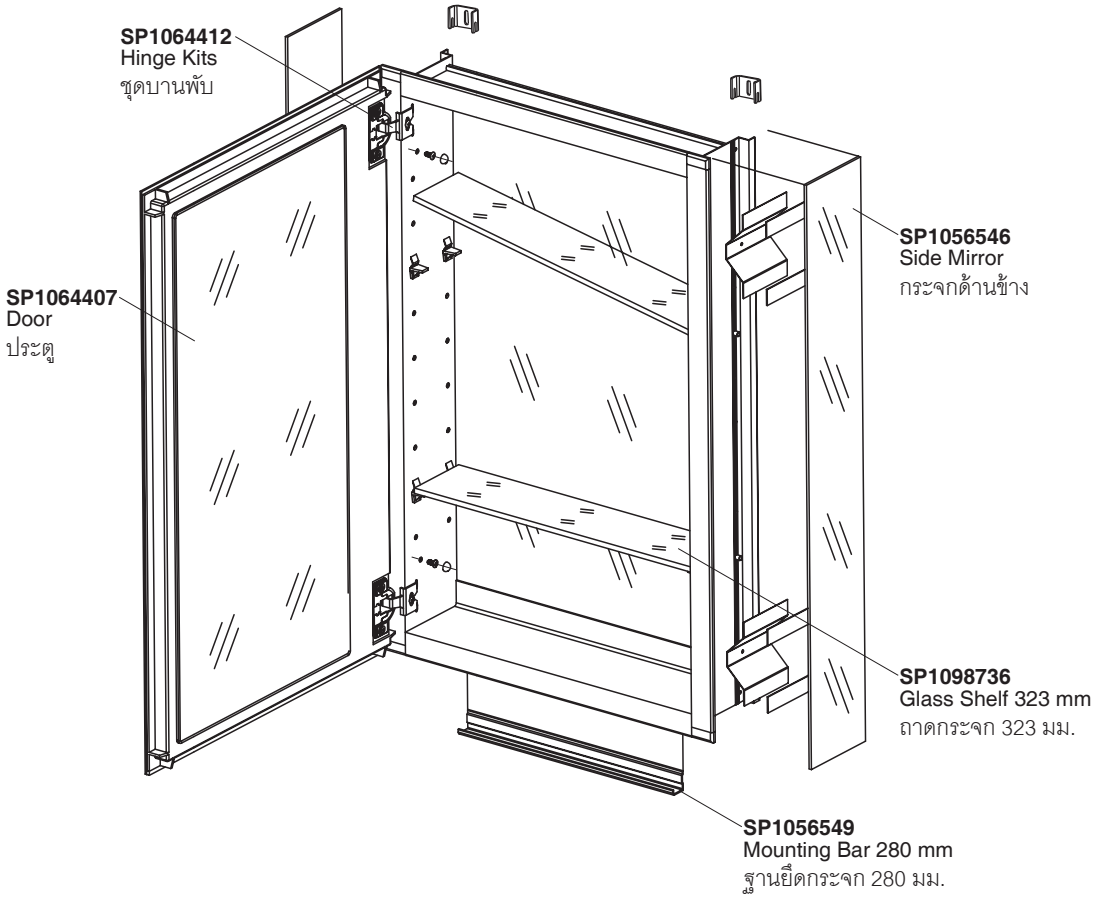

SP1056547
Hardware Kits
ชุดประกอบอุปกรณ์

**Finish/color code must be specified when ordering
**ระบุรหัสวัสดุเคลือบผิว/สีในการสั่งซื้อผลิตภัณฑ์

 ©2017 Kohler Co.

KOHLER®
SERVICE PARTS

ELOSIS MIRROR CABINET
ตู้กระจก อีโลซิส
K-15031T

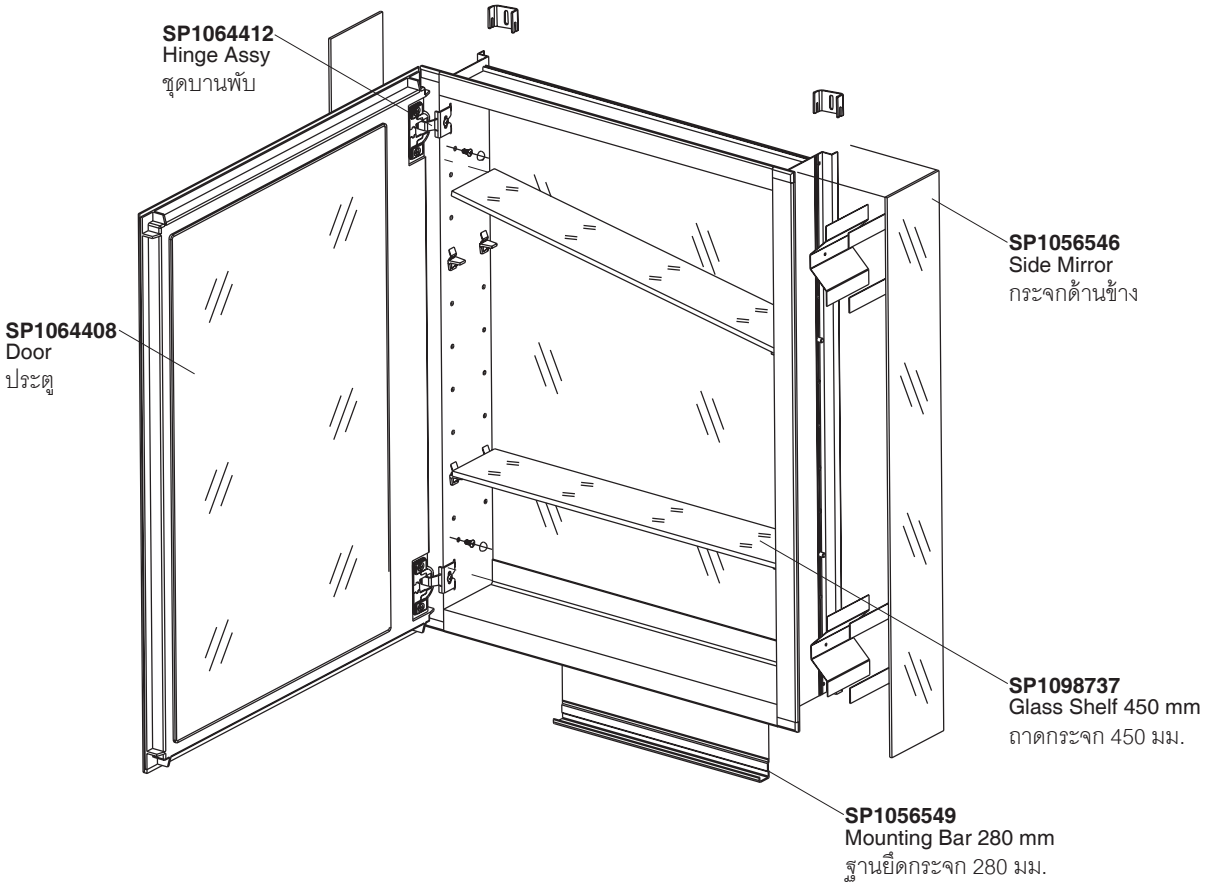

SP1056547
Hardware Kits
ชุดประกอบอุปกรณ์

**Finish/color code must be specified when ordering
**ระบุรหัสวัสดุเคลือบผิว/สีในการสั่งซื้อผลิตภัณฑ์

 ©2017 Kohler Co.

ELOSIS MIRROR CABINET
ตู้กระจก อีโลซิส
K-15032T

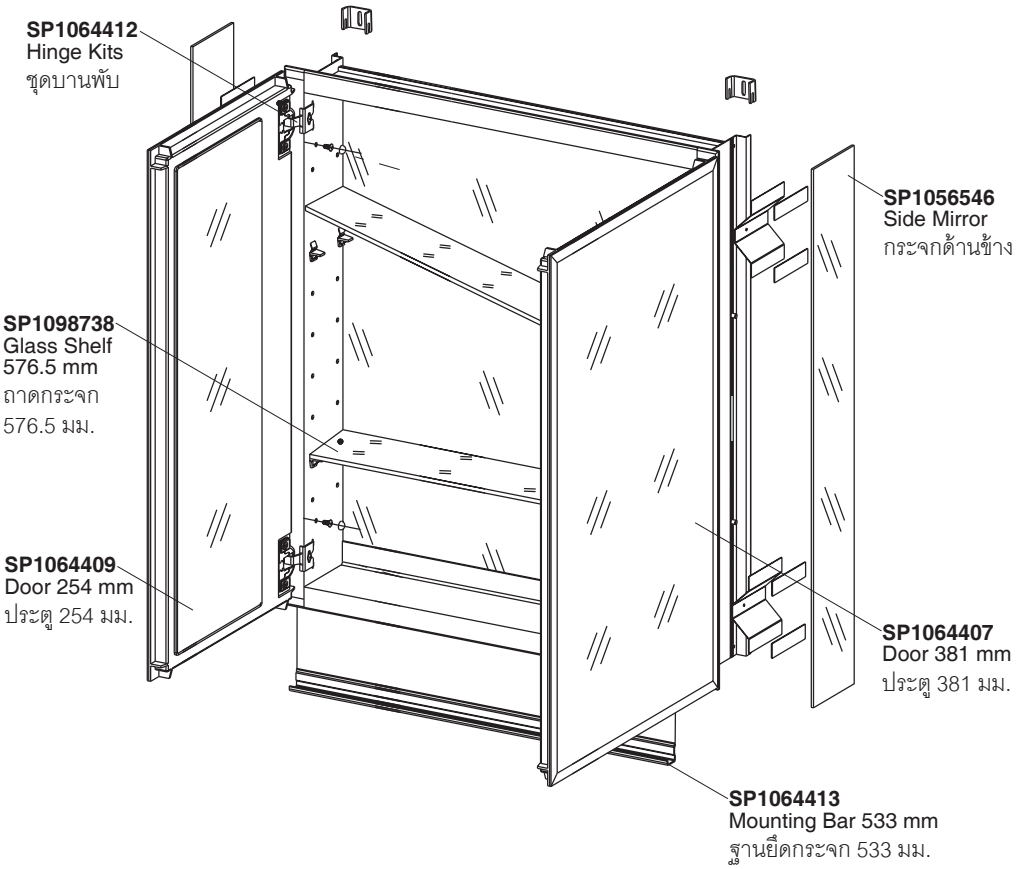

SP1056547
Hardware Kits
ชุดประกอบอุปกรณ์

Side Kits Brackets ชุดขอแขวน	Wall Anchors พุก	Top Clips คลิปด้านบน	Snap-in Pins ตัวล็อคชั้นวาง	Hole Plugs ปลักปิดรู	Foam Tape เทปโฟม
#8 x 3/8" Side Kits Screws ชุดสกรูด้านข้าง	#8 x 1-1/2 Phillips Head Screws สกรู	#8 x 2" Hex Head Slotted Screws ชุดสกรูหัวหกเหลี่ยม			Screw Caps ฝาปิดสกรู

**Finish/color code must be specified when ordering
**ระบุรหัสวัสดุเคลือบผิว/สีในการสั่งซื้อผลิตภัณฑ์

 ©2017 Kohler Co.

ELOSIS MIRROR CABINET
ตู้กระจก อีโลซิส
K-15033T

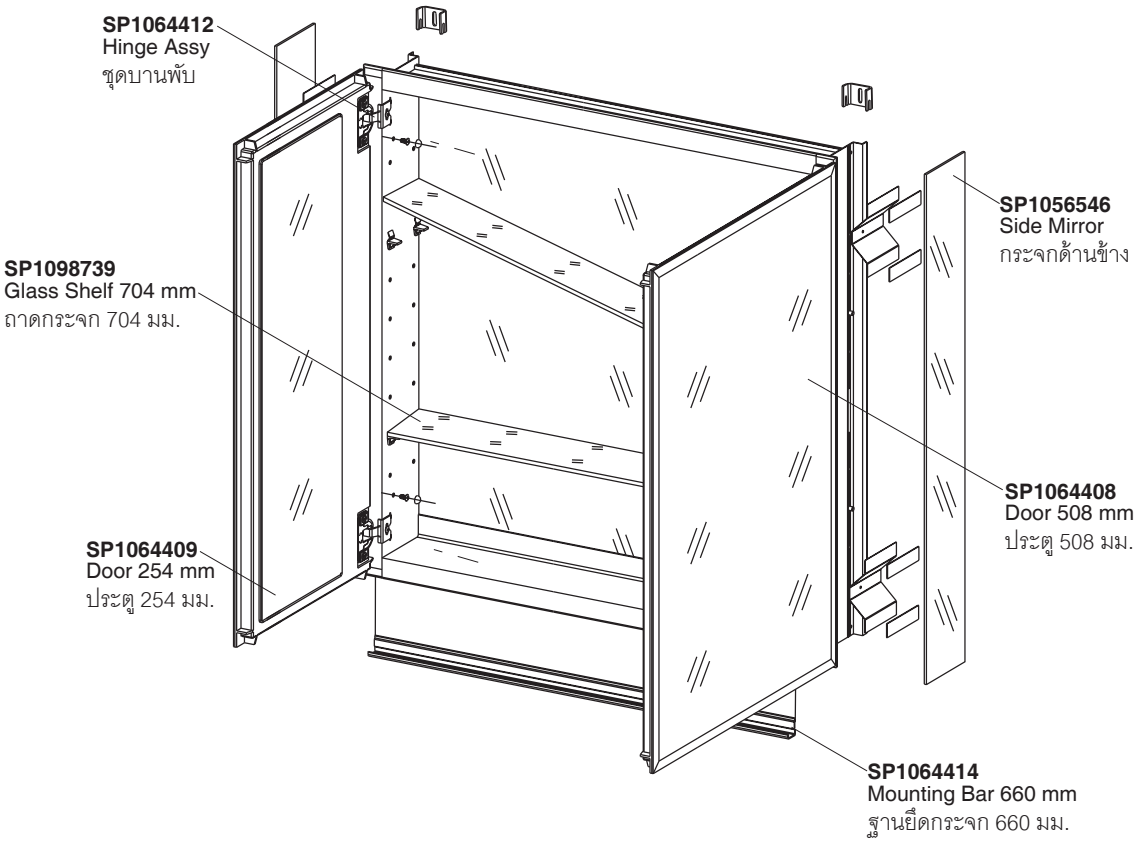

SP1056547
Hardware Kits
ชุดประกอบอุปกรณ์

Side Kits Brackets ชุดขอแขวน	Wall Anchors พุก	Top Clips คลิปด้านบน	Snap-in Pins ตัวล็อคชั้นวาง	Hole Plugs ปลักปิดรู	Foam Tape เทปโฟม

#8 x 3/8" Side Kits Screws ชุดสกรูด้านข้าง	#8 x 1-1/2 Phillips Head Screws สกรู	#8 x 2" Hex Head Slotted Screws ชุดสกรูหัวหกเหลี่ยม	Screw Caps ฝาปิดสกรู

**Finish/color code must be specified when ordering
**ระบุรหัสวัสดุเคลือบผิว/สีในการสั่งซื้อผลิตภัณฑ์

 ©2017 Kohler Co.