KOHLER®
SERVICE PARTS

REACH BASIN CABINET
ตู้เฟอร์นิเจอร์สำหรับอ่างล้างหน้า รีช
K-14333T

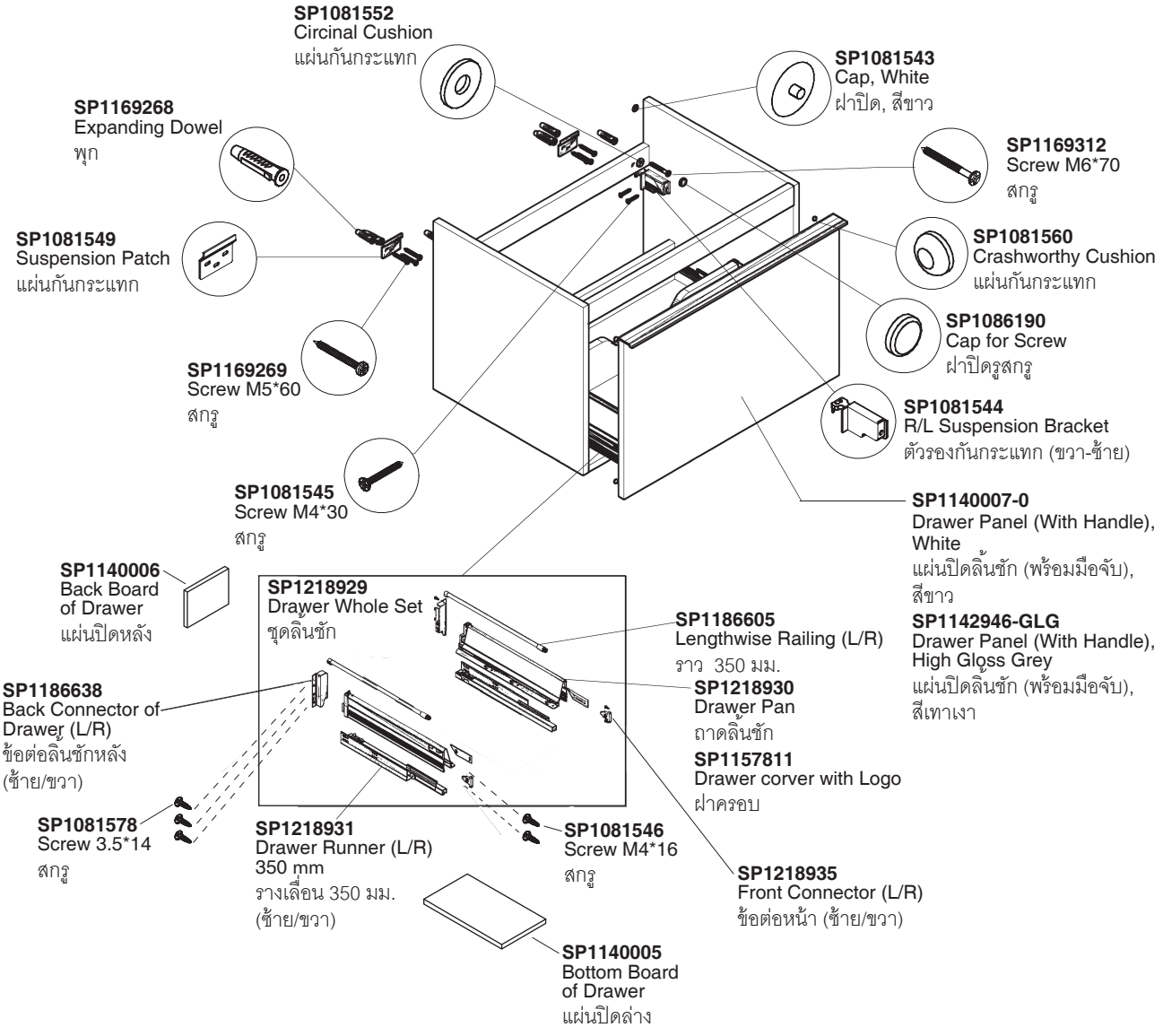

**Finish/color code must be specified when ordering
**ระบุรหัสวัสดุเคลือบผิว/สีในการสั่งซื้อผลิตภัณฑ์

 ©2015 Kohler Co.

KOHLER®
SERVICE PARTS

REACH BASIN CABINET
ตู้เฟอร์นิเจอร์สำหรับอ่างล้างหน้า รีช
K-14334T

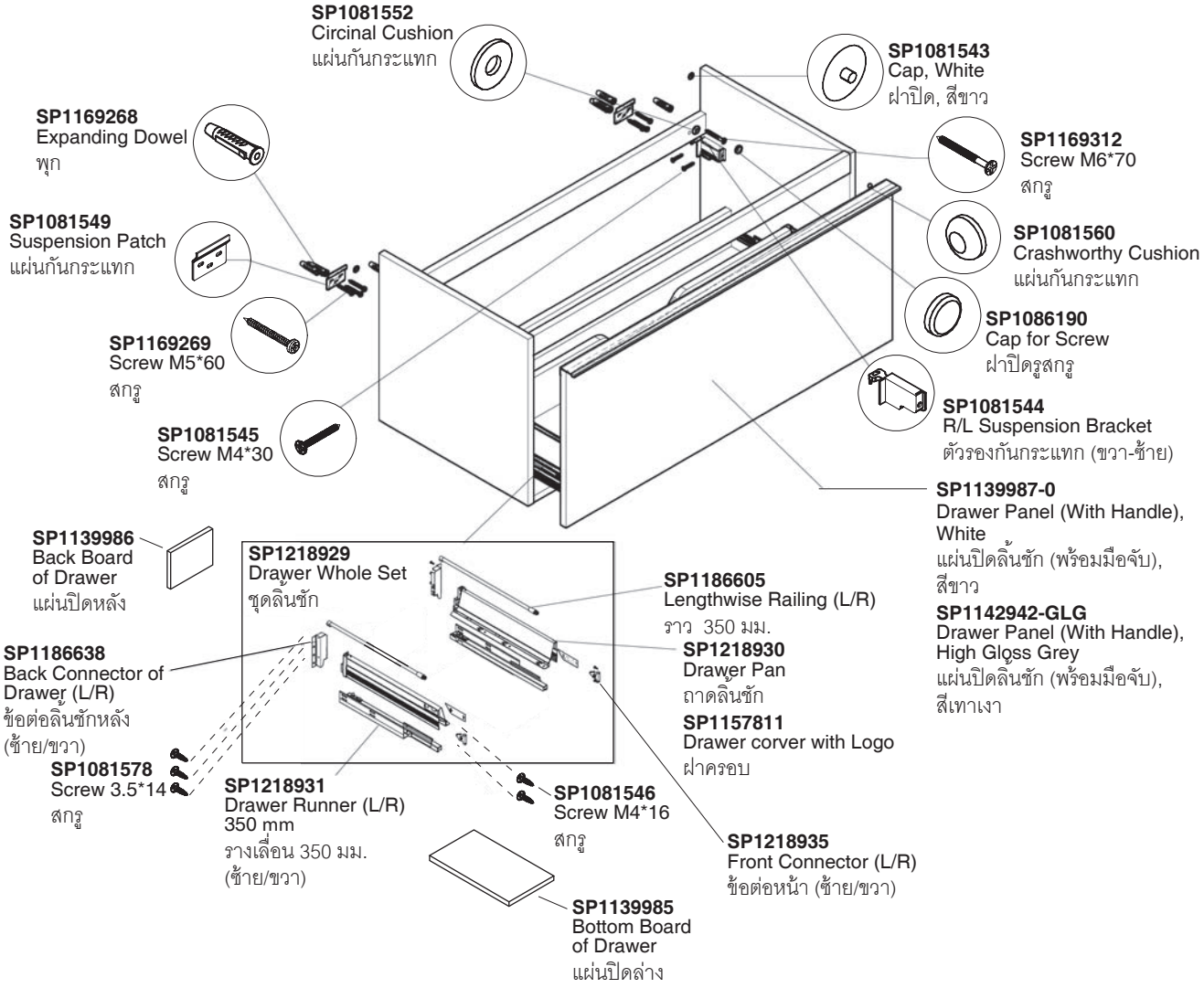

**Finish/color code must be specified when ordering
**ระบุรหัสวัสดุเคลือบผิว/สีในการสั่งซื้อผลิตภัณฑ์

 ©2015 Kohler Co.